VFR

Difusores Redondos

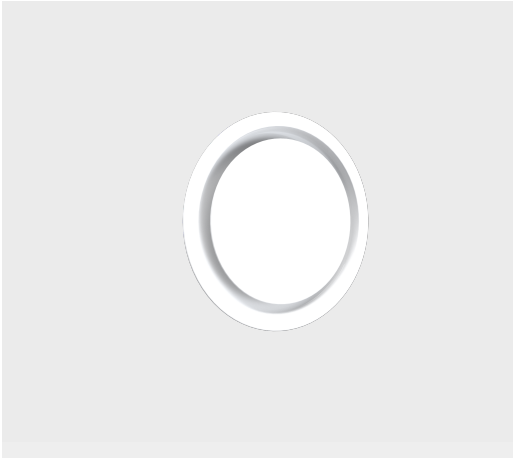

Los difusores de inyección y retorno de tres conos VJR / VJS son adecuados para diversas aplicaciones donde se requiera de una amplia distribución de aire, especialmente en espacios grandes y abiertos. Su placa central permite inyectar aire en un patrón de 360° horizontal ó mediante el sencillo ajuste de sus conos centrales se puede obtener un flujo vertical descendente, para aquellos procesos que requieran de un enfriamiento o calentamiento localizado . Están disponibles con un plato exterior expuesto tipo R de menor altura (VJR) o un plato exterior expuesto tipo S a prueba de manchas (VJS) . Pueden ser fabricados con cuellos redondos de 6" hasta 14" en incrementos de 2". Los difusores VJR / VJS están fabricados en aluminio con acabado en pintura electrostática en colores de línea: blanco, blanco tablaroca o negro mate. Colores especiales también disponibles. Como accesorio opcional se puede solicitar con Control de volumen redondo (CVR).

Características:

- Difusor redondo para inyección o retorno
- Plato central con altura regulable
- Patrón de descarga de aire horizontal o vertical de 360°
- Plato exterior expuesto tipo R de menor altura (VJR).
- Plato exterior expuesto tipo S a prueba de manchas (VJS).
- Montaje en plafón corrido.

Dimensiones:

- Cuellos de 6" hasta 14" en incrementos de 2"

Materiales y Acabados:

- Fabricado en aluminio
- Colores de línea: blanco, blanco tablaroca o negro mate
- Colores especiales disponibles

Versatilidad:

- Edificios públicos.
- Iglesias y Escuelas.
- Hospitales y Clínicas.
- Áreas industriales.
- Teatros y auditorios.
- Restaurantes y Cafeterías
- Gimnasios.
- Hoteles.

Ninguna parte de este documento podrá ser reproducida o retransmitida de cualquier forma, siendo estas: electrónicas o mecanografiadas; incluyendo fotocopiado, grabado y/o cualquier sistema de alojamiento de información sin previo permiso de INNES AIRE S.A. DE C.V.

Ninguna parte de este documento podrá ser reproducida o retransmitida de cualquier forma, siendo estas: electrónicas o mecanografiadas; incluyendo fotocopiado, grabado y/o cualquier sistema de alojamiento de información sin previo permiso de INNES AIRE S.A. DE C.V.

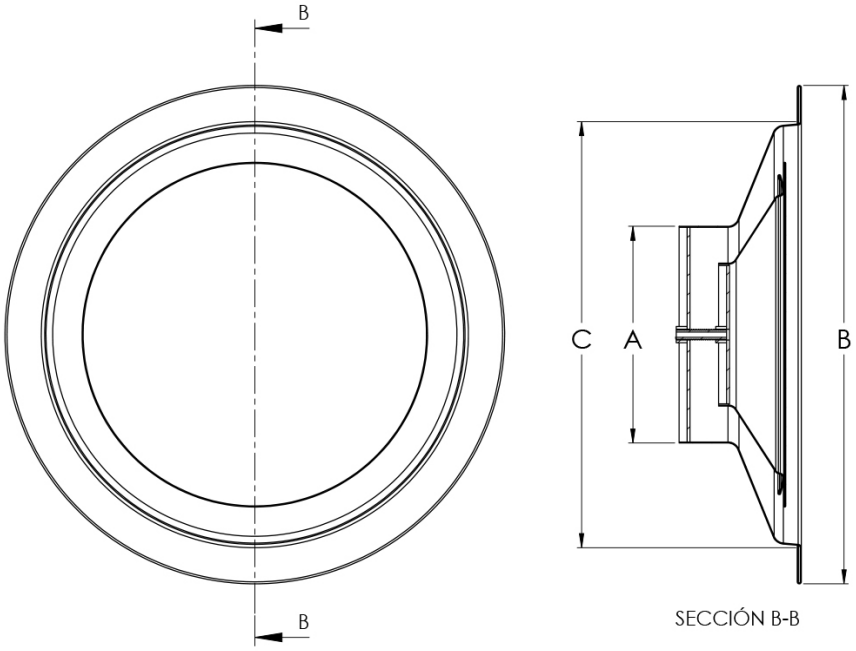

La medida requerida (A)es igual al diametro del ducto menos 1/16",
"C" es la medida de la perforación en el plafón.

Tamaño de difusor	A	B	C	D	Tipo Cuello
	Cuello	Plato	Abertura Plafón	Altura	Redondo
6 - 12	6"	14"	11 5/8"	4"	✓
8 - 16	8"	18"	15 5/8"	4 3/4"	✓
10 - 20	10"	23"	19 5/8"	5 5/8"	✓
12 - 24	12"	27"	23 5/8"	6 1/8"	✓
14 - 28	14"	32"	27 5/8"	6 5/8"	✓
16 - 28	15 7/8"	32"	27 5/8"	6 1/4"	✓

Ninguna parte de este documento podrá ser reproducida o retransmitida de cualquier forma, siendo estas: electrónicas o mecanografiadas; incluyendo fotocopiado, grabado y/o cualquier sistema de alojamiento de información sin previo permiso de INNES AIRE S.A. DE C.V.

Diagrama de Instalación:

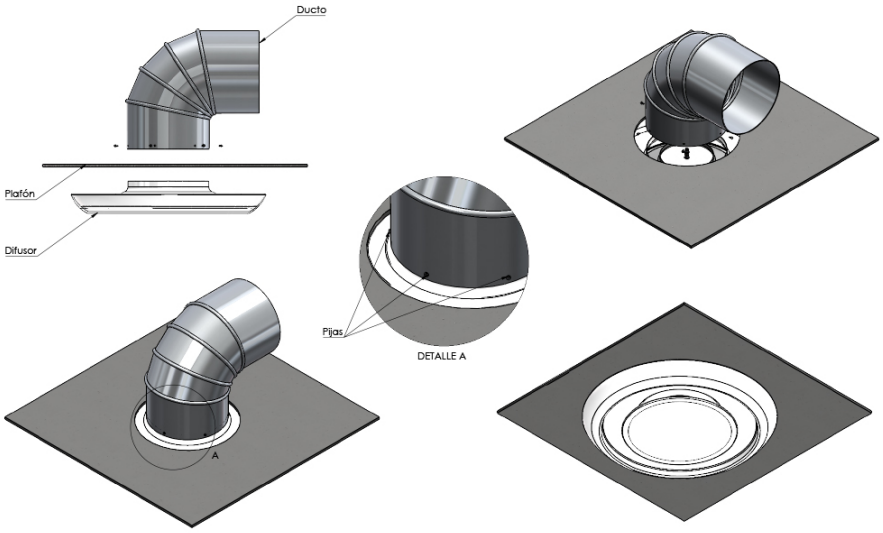

Ninguna parte de este documento podrá ser reproducida o retransmitida de cualquier forma, siendo estas: electrónicas o mecanografiadas; incluyendo fotocopiado, grabado y/o cualquier sistema de alojamiento de información sin previo permiso de INNES AIRE S.A. DE C.V.

Especificación Sugerida:

Los difusores de inyección o retorno de placa modelo VF con plato exterior expuesto tipo S a prueba de manchas (VFS) y plato exterior expuesto tipo R de menor altura (VFR) para plafón corrido serán de la marca Innes. Los difusores modelo VF tendrán un patrón de aire de 360° para una amplia distribución de aire horizontal o vertical mediante el sencillo ajuste de la placa. Podrán ser suministrados en cuellos de 6" hasta 14" en incrementos de 2". Estarán fabricados en aluminio con acabados en pintura electrostática en color: blanco, blanco tablaroca ó negro mate; colores especiales también estarán disponibles. Como accesorio opcional estará disponible el Control de volumen redondo (CVR).

» Modelo	» Tamaño de cuello	» Control de volumen (opcional)	» Acabado
Redondo *VFR*	Ver tabla en plano de dimensiones	•CVR	(B) Blanco (T) Blanco tablaroca (N) Negro (A) Color aluminio (L) Lavado (E) Color especial

Ninguna parte de este documento podrá ser reproducida o retransmitida de cualquier forma, siendo estas: electrónicas o mecanografiadas; incluyendo fotocopiado, grabado y/o cualquier sistema de alojamiento de información sin previo permiso de INNES AIRE S.A. DE C.V.